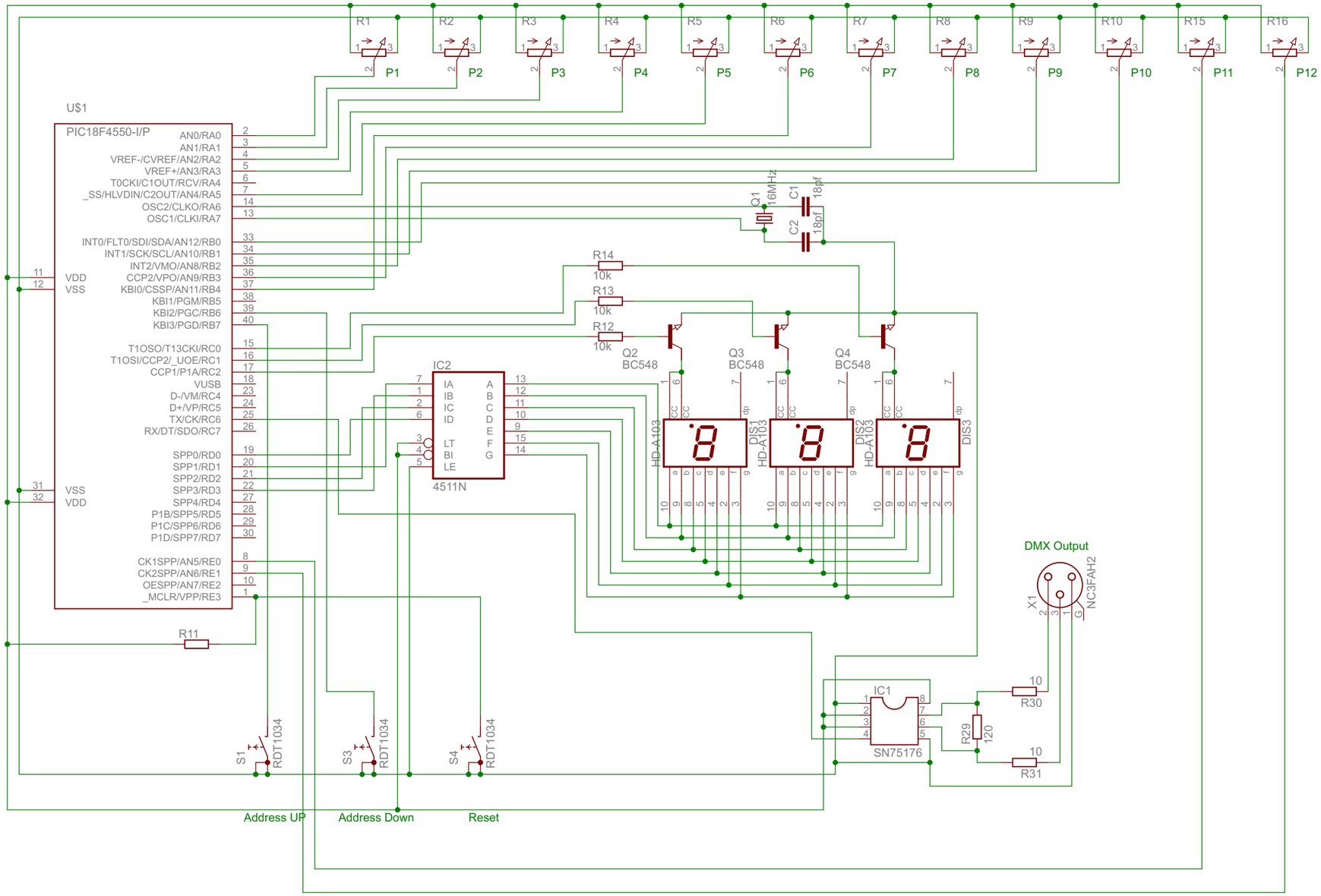

2015.03.12. 17:40:16 G:\A PROJEKTEK (esetleg)\DMX Transmitter\Ahogy én elképzeltem (NEW VERSION)\untitled.sch (Sheet: 1/1)